iQ500, Chaminé de parede, 90 cm, Vidro Preto
LC98KLP60
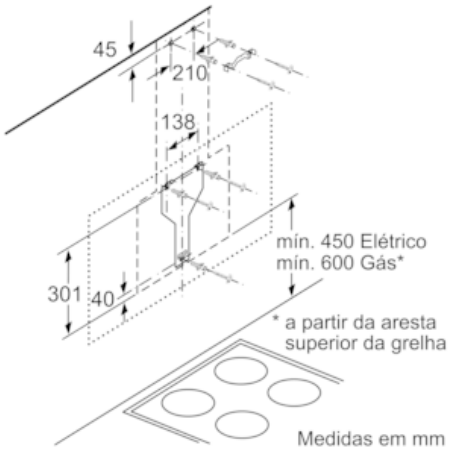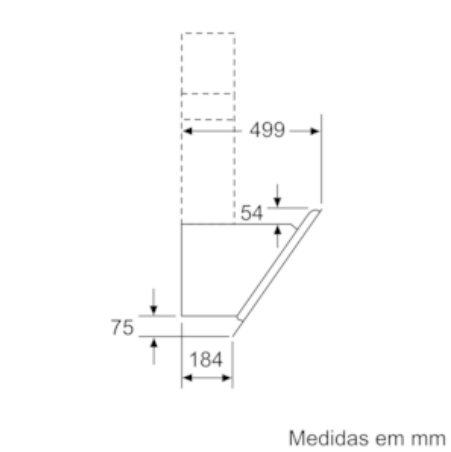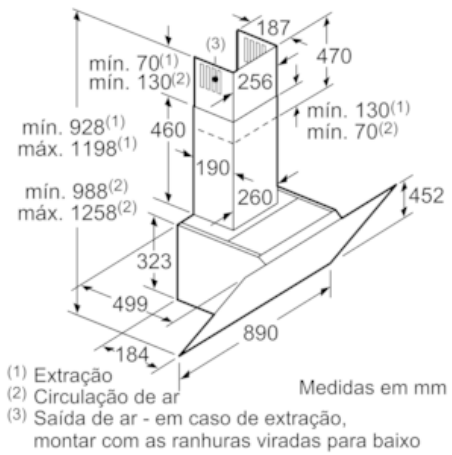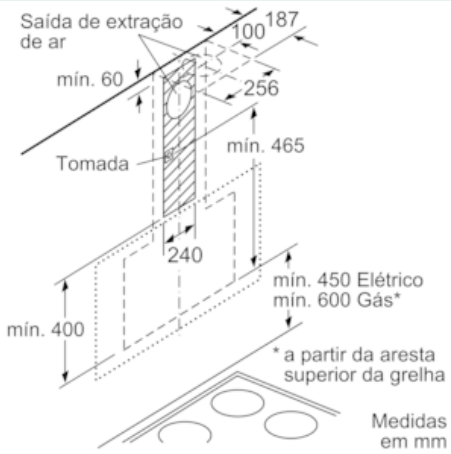
Desenhos à escala